# Installationsanvisning RadianceRail

Detta behöver du för installation av RadianceRail staketsystem

*Ett komplett sektionskit innehåller följande*
- 1 st överliggare
- 1 st underliggare
- 2 st rails
- Understöd
- 1 st i 182 cm sektion
- 13 st i 182 cm sektion
- Ballustrader
- 13 st i 182 cm sektion
- 18 st i 244 cm sektion

*1 st montagekit innehållande*
- 4 konsoller
- 4 st fäste för konsoller
- skruvar
- T-20 torx bit

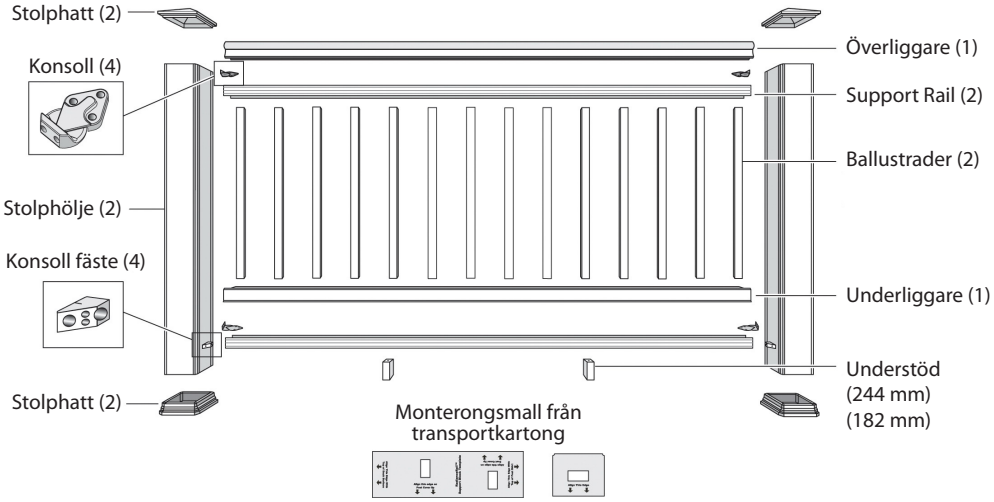


*För att färdigställa modulen behöver du också*
- 2 stolpar
- 2 stolphattar
- 2 stolpkjolar

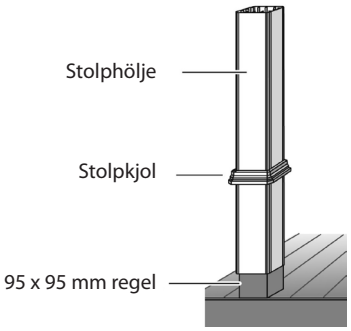


1. **Installation av stolpen**

   Kapa RadianceRailstolpen i önskad längd, trä stolpen över den befintliga 95x95 mm regeln. Tvinga ej över stolpöverdraget. Trä på stolpkjolen.

2. **Installation av konsoll**

   Skär ut mallen som är tryckt på tranportkartongen. Sätt den ovanpå stolpkjolen och markera konsollens position. OBS mallen kan användas både med och utan stolpkjol var säker på att du markerar enligt mallens beskrivning. Om du inte har någon mall så sätt konsollen 6,4 mm ovanför stolpkjolen. Centrera konsollen, förborra och sätt sedan fast med den grönfärgade skruven.

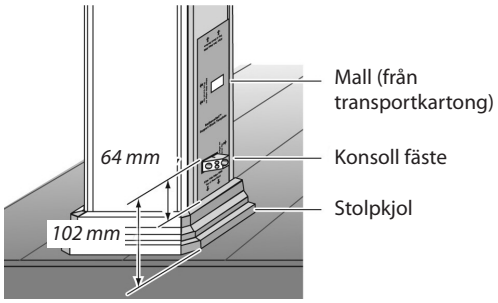


3. **Kapa supportrail**

   Mät ut och kapa supportrailen i rätt längd. Se till att de förborrade hålen inte är närmare än 6 cm från någon ände på supportrailen. Sätt fast konsollfäste i varje ända av supportrailen, förborra innan fastskruvning. Sätt fast understöden, fäst genom de förborrade hålen.

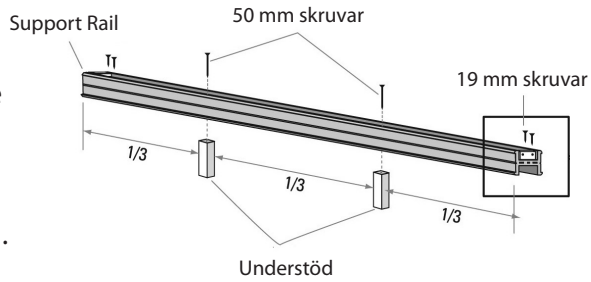

**4. Installation av undre supportrail**

Sätt underliggaren i position ovanpå konsollerna i stolpen. Förborra genom stolpen och fäst med grönfärgade skruv

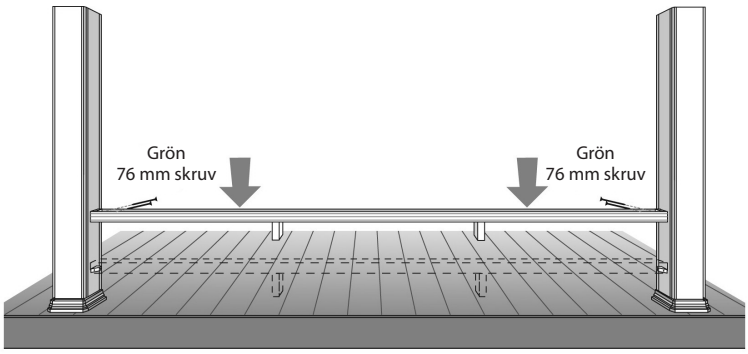


**5. Balustrader och trimrails**

Mät avståndet mellan stolparna där supportrailen är installerad, överför måttet till underliggaren. Avståndet mellan stolpen och den sista ballustraden för inte överstiga 10 cm och inte understiga 5,5 cm. När önskad ballustrad avstånd uppnåtts överför måtten på övre supportrail och fäst med skruv.

**6. Övre supportrail**

Fäst konsoller i den övre supportrailen

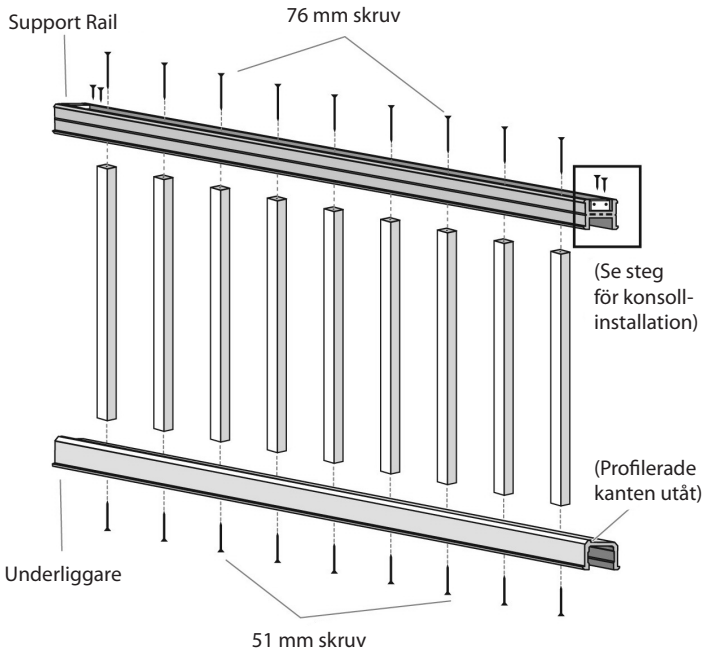


**7. Installera modulen**

Förborra och fäst övre supportrailen i stolpen lika punkt 4.
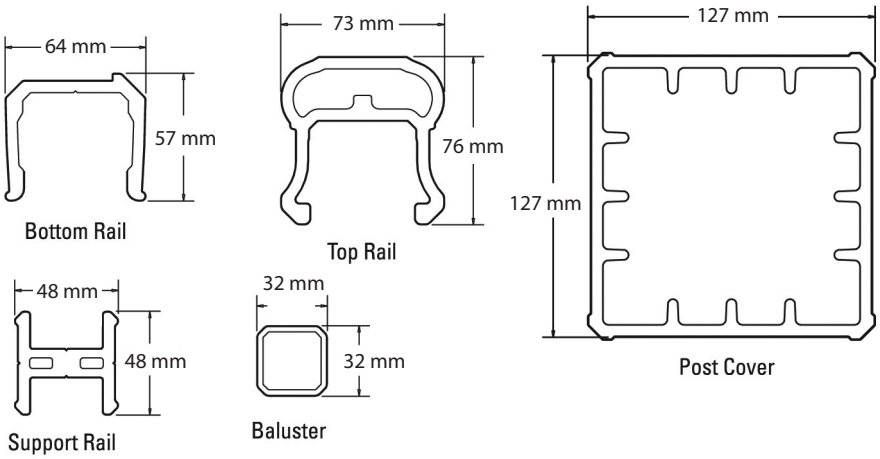
**8. Mät ut och kapa överliggaren i rätt längd.** Förborra 4 hål i övre supportrailen för infästning underifrån av överliggaren. Sätt på stolphatten.